CASCADIA

EFICIENTE

DURABLE

CONFIABLE

FREIGHTLINER®

Financiemiento disponible a través de Daimler Financial Services México

CASCADIA
EXCEPCIONAL MANIOBRABILIDAD

El Cascadia es el tractocamión más revolucionario en el mercado Mexicano, que da el mejor servicio a los transportistas mexicanos.

DISEÑO. En su diseño se invirtieron más de 1,000,000 de horas-hombre de ingeniería, lo que garantiza un producto que sobrepasa las expectativas de servicio y durablidad que los transportistas demandan. Más de 2,500 horas en el túnel de viento de Freightliner dieron como resultando la forma que más reduce la resistencia al avance, dando consigo una reducción en el consumo de combustible.

CABINA. Cuenta con una ligera cabina de Aluminio estampado, lo que da rigidez y ligereza inigualables; esta cabina cuenta con aislamiento térmico y acústico en todas las versiones. Al ser la más amplia del mercado, la comodidad en el camino está garantizada, y gracias a su ergonomía el operador siempre tendrá los controles del tractocamión a la vista y al alcance de sus brazos, dando mayor seguridad y menor estrés al operador.

SISTEMA DE ENFRIAMIENTO. Cuenta con el sistema de enfriamiento más grande (1,625 pulg^2) para enfriar los motores Detroit Diesel S60 y Cummins ISX con los que puede ser equipado.

VENTAJAS.

- Más ligero, para aumentar la capacidad de carga.
- Más Aerodinámico, para reducir la resistencia al viento y eficientar el consumo de combustible; 8% más aerodinámico que su competidor más cercano.
- Defensa moldeada.
- Parrilla de gran tamaño, para mejor enfriamiento.
- Eficiente, durable y confiable.
- La mejor visibilidad.
- Excepcional maniobrabilidad.

SEGURIDAD. Cumple con la normatividad internacional ECE R29, brindando un habitáculo seguro para sus ocupantes. Puede ser configurado con bolsa de aire para conductor y con asientos que se sumergen en caso de volcadura.

MANIOBRABILIDAD. Suspensión que minimiza la vibración y mejora la calidad del viaje y ángulo de giro de hasta 50º.

GRAN VISIBILIDAD Y CONFORT EN LA CABINA

CASCADIA

DATOS TÉCNICOS DEL MODELO BÁSICO

Freightliner cuenta con cientos de opciones para configurar un camión de acuerdo con las necesidades del transportista y hacer así un traje a la medida.

CAPACIDAD

Peso bruto combinado: hasta 80 toneladas de acuerdo con la NOM-012 de pesos y dimensiones.

MOTOR

- DDC 60-14.0L 430/475 HP, 1650 LB/FT, Cruise power o CUM ISX 450, 1650 LB/FT
- Sistema de enfriamiento: Radiador de 1,625 pulg^2 de área frontal
- Alternador de 160 ampers
- 4 baterías Alliance de libre mantenimiento y 2800 CCA con interruptor en caja de baterías

EMBRAGUE

Eaton Fuller 15-1 / 2" Easy pedal con 2 discos, cerámico amortiguado.

TRANSMISIÓN:

- Eaton Fuller RTL016918B de 18 velocidades de 1650 LB-FT de capacidad. Otras transmisiones disponibles
- Enfriador de aceite de transmisión
- Soporte trasero de hoja para transmisión

EJES Y SUSPENSIÓN

- Eje delantero: Propietario Modelo AF-13,3-3 de 13,300 lbs (6033kg) de capacidad. Opcional Meritor
- Suspensión delantera: Freightliner, tipo Taperleaf de 13, 300 lbs (6033 kg) de capacidad. Opcional: Neumática Airliner de 12, 500 (5670 kg); otras capacidades disponibles
- Eje trasero: Meritor RT-46-160 46,000 Lb (20,865 Kg) de capacidad relación 4.3:1.
- Dirección: TRW THP-60

EQUIPAMIENTO DE CHASIS

- Largueros tipo "C" 11/32" x 3-1 / 2" x 10-3 / 16" (8.73mm x 88.9mm x 258.8mm); otros largueros disponibles
- Volado trasero de 57"
- Ganchos de arrastre removibles

COMBUSTIBLE

- Tanque de combustible derecho de 527 Lts e izquierdo de 529 Lts.

LLANTAS

- Llantas Delanteras: Michelin XZA3, 11R x 24.5 de 14 capas
- Llantas Traseras: Michelin XDA5, 11R x 24.5 de 14 capas

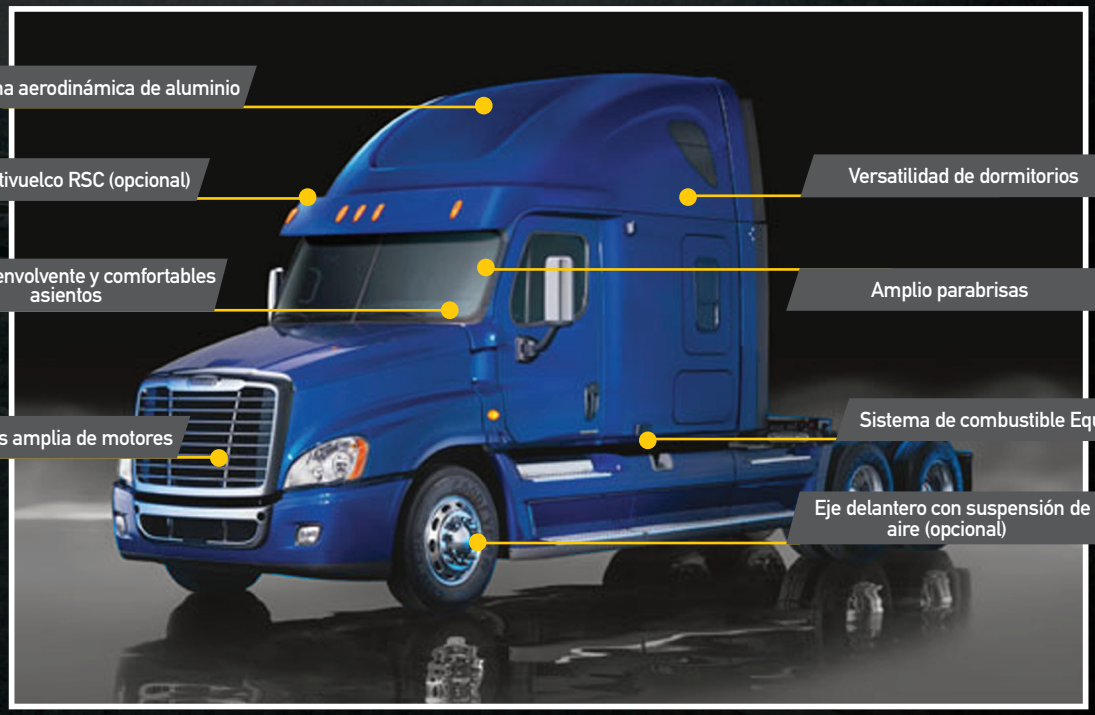

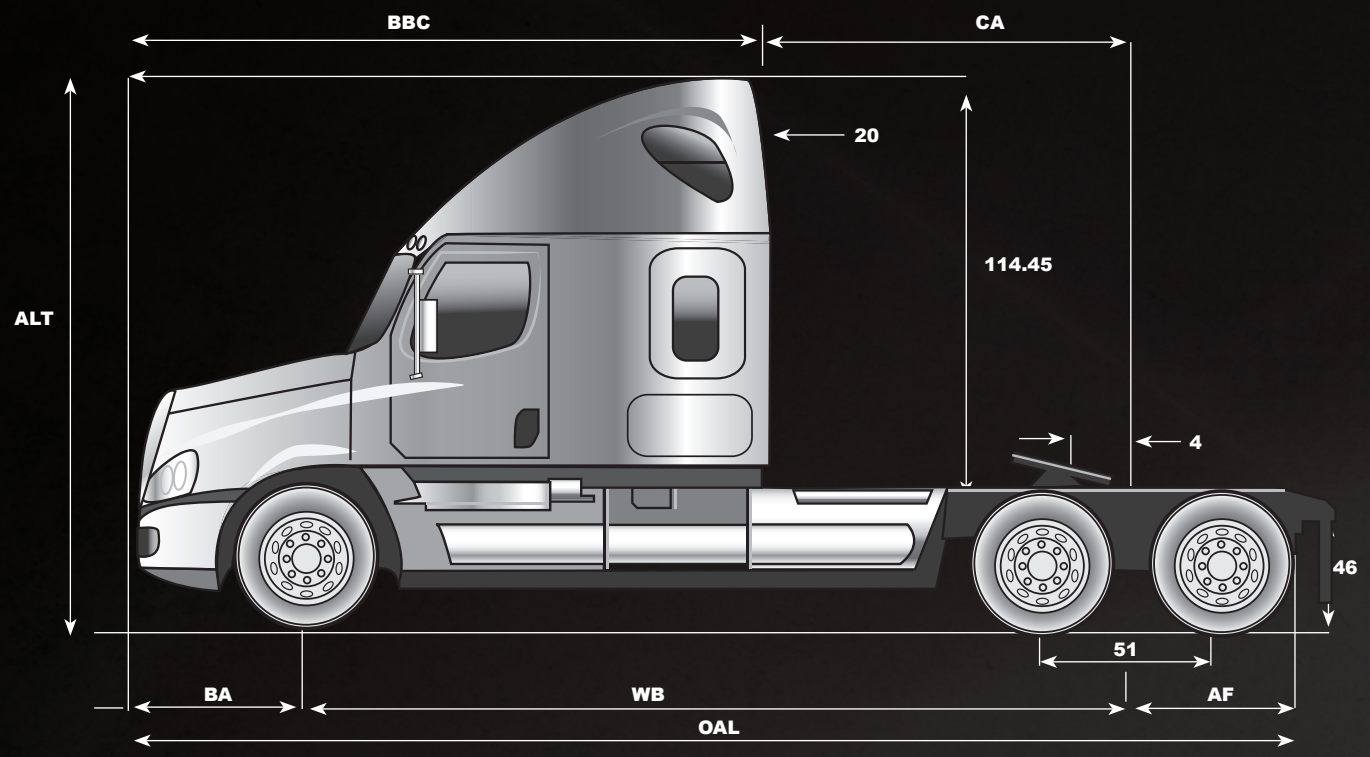

PESOS	LB	KG
*PESO BRUTO COMBINADO (PBC)	120,000	54,545
CAPACIDAD MÁXIMA EJE DELANTERO	13, 230	6,001
CAPACIDAD MÁXIMA EJE TRASERO	46, 000	60,865
PESO VEHICULAR	18, 331	8,314

DIMENSIONES	PULGADAS	MM
DISTANCIA ENTRE EJES (WB)	206	5,232
DISTANCIA ENTRE CABINA Y EJE TRASERO (CA)	89.7	2,278
VOLADO TRASERO (AF)	57.2	1,452
VOLADO DELANTERO (BA)	48.8	1,239
LONGITUD TOTAL (OAL)	312	7,924
DISTANCIA DEFENSA A PARED TRASERA DE CABINA (CE)	146.17	3,712
ALTURA TOTAL (OH)	157.23	3,993

www.freightliner.com.mx

FREIGHTLINER®

Las fotografías muestran equipo opcional, disponible bajo requerimiento y con un costo adicional. Freightliner constantemente realiza mejoras en sus productos, por lo que cualquier cambio sin previo aviso en estas especificaciones, queda excento de toda responsabilidad.

Para mayor información consulte a su distribuidor Autorizado Freightliner.
01 800 590 2000